HDX 11

Gerade Einschraubverschraubung kon.
Straight male adaptor conical
Diritto maschio conico

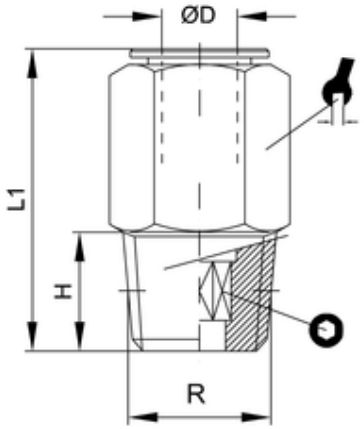

ITV	ØD	R	H	L1	isw	sw
H110418	4	R1/8	7,5	21	3	10