ipso 024

Y-Einschraubverschraubung aus Kunststoff
Y-threaded connection, plastics
Y filetto maschio cilindrico in plastica

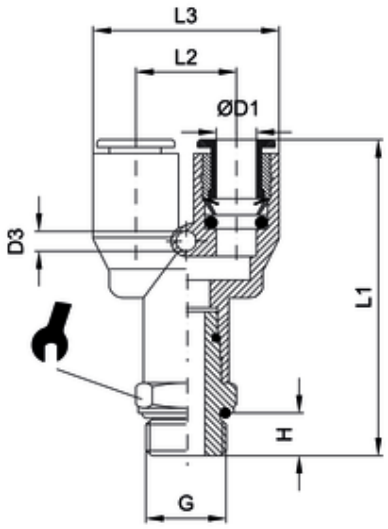

ITV	ØD1	G	ØD3	L1	L2	L3	H	sw
202402	4	G1/4	2,7	36	11	20,5	6,5	16

Betriebstemperatur:	-20 °C bis +70 °C	für Verschraubungen mit PVC-Dichtung
	-20 °C bis +80 °C	für Verschraubungen mit O-Ringen aus NBR
Betriebsdruck:	bis 16 bar	abhänging vom Druckbereich des eingesetzten Schlauches
Vakuum:	max. 98 %	
Werkstoffe:	Gehäuse - Messing vernickelt	CW614N und CW617N
	Dichtungen - NBR	silikonfreie Mischung
	Spannzange - Edelstahl	AISI 316L
	Druckring - Kunststoff schwarz	
Gewinde:	zyl. Gewinde DIN EN ISO 228	mit O-Ring-Abdichtung
	kon. Gewinde DIN EN 10226	
	metr. Gewinde DIN ISO 261	
Medium:	geölte und ungeölte Druckluft	Medien, die mit den Materialien der Bauteile verträglich sind
Schläuche:	für Leitungen nach ISO 14743	empfohlene Materialien: PU, PA
	Toleranzen für Außendurchmesser:	
	4 bis 8 mm: ±0,1	
	10 bis 14 mm: ±0,15 (PU)	
	10-14 mm: ±0,1 (PA)	

Operating temperature:	*-20 °C to +70 °C*	*for fittings with PVC seals*
	-20 °C to +80 °C	*for fittings with NBR O-Rings*
Operating pressure:	*up to 16 bar*	*depends on pressure range of tube*
Vacuum:	*max. 98 %*	
Materials:	*Body - brass, nickel plated*	*CW614N and CW617N*
	Sealing - NBR	*silicone-free*
	Clamp - stainless steel	*AISI 316L*
	thrust ring - plastic black	
Thread:	*cyl. thread DIN EN ISO 228*	*with O-Ring sealing*
	con. thread DIN EN ISO 10226	
	metr. thread DIN ISO 261	
Medium:	*lubricated and non-lubricated compressed air*	*Medium which is compatible with component materials*
Tubes:	*for tubes in line with ISO 14743*	*recommended material: PU, PA*
	Tolerances for external diameter:	
	4 up to 8 mm: ±0,1	
	10 up to 14mm: ±0,15 (PU)	
	10 up to 14 mm: ±0,1 (PA)	