119

Schlauchtülle konisch
Male hose adapter con.
Portagomma maschio conico

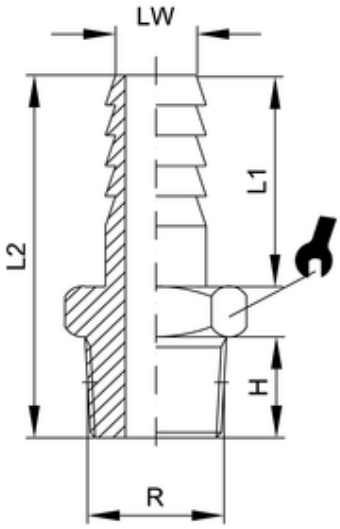

ITV	LW	R	H	L1	L2	sw
30429	20	R3/8	11,5	24	41	22

Betriebstemperatur:	max. 150°C	abhängig vom Temperaturbereich des eingesetzten Schlauches/ Rohres
Betriebsdruck:	bis 60bar	abhängig vom Druckbereich des eingesetzten Schlauches/ Rohres und der verwendeten Temperatur
Werkstoff:	CW614N und CW617N blank/ vernickelt	
Gewinde:	zyl. Gewinde DIN EN ISO 228 kon. Gewinde DIN EN 10226 metr. Gewinde DIN ISO 262	
Medium:	pneumatische, ölhydraulische und hydraulische Kreisläufe	

Operating temperature:	*max. 150°C*	*dependent on temperature range of tube/ pipe used*
Operating pressure:	*up to 60bar*	*depndent on pressure range of tube/ pipe used and used temperature*
Material:	*CW614N and CW617N polished/ nickel-plated*	
Thread:	*cyl. thread DIN EN ISO 228* *con. thread DIN EN ISO 10226* *metr. thread DIN ISO 262*	
Medium:	*pneumatic, oil-hydraulic and hydraulic circuits*	